Lampada da tavolo Gibigiana

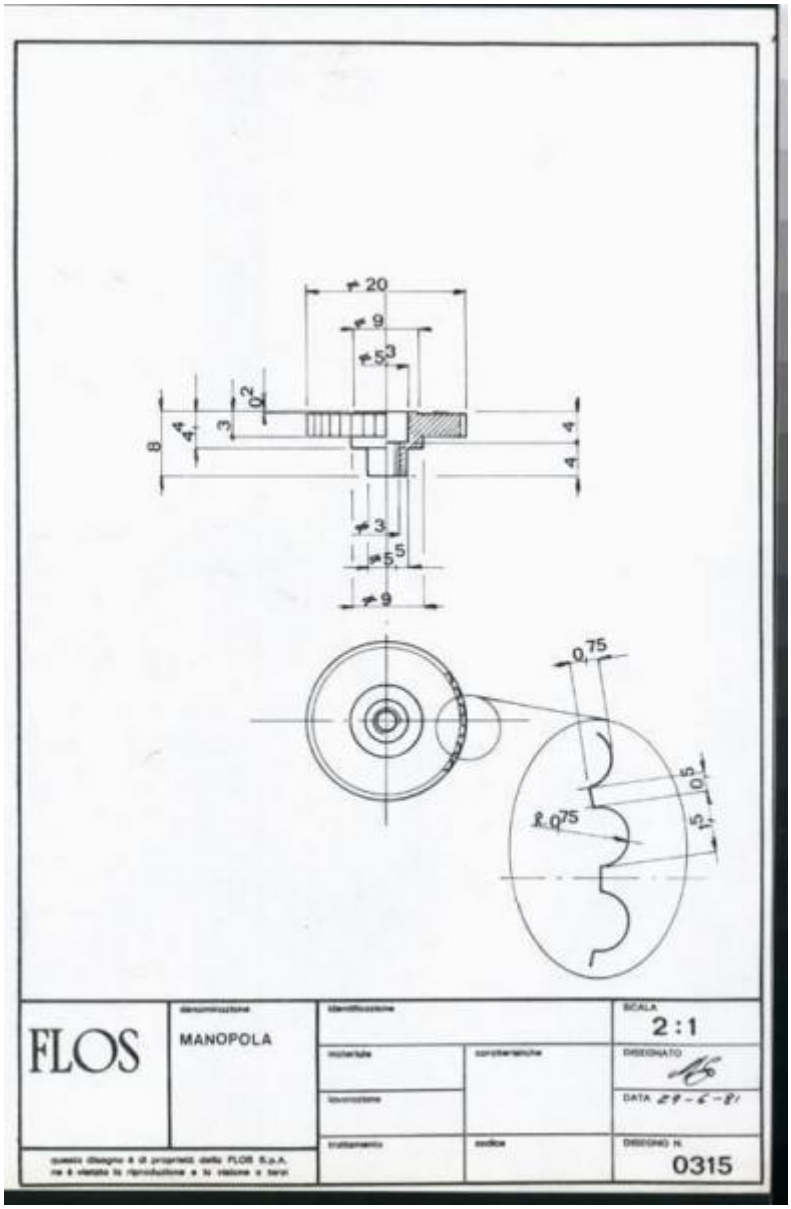

Link risorsa: https://www.lombardiabeniculturali.it/opere-arte/schede/w5010-00178/

Scheda SIRBeC: https://www.lombardiabeniculturali.it/opere-arte/schede-complete/w5010-00178/

CODICI

Unità operativa: w5010

Numero scheda: 178

Codice scheda: w5010-00178

Visibilità scheda: 3

Utilizzo scheda per diffusione: 03

Tipo scheda: D

Livello ricerca: P

CODICE UNIVOCO

Codice regione: 03

Ente schedatore: R03/ Politecnico di Milano

Ente competente: S27

RELAZIONI

RELAZIONI CON ALTRI BENI

Tipo relazione: fonte di rappresentazione

Specifiche tipo relazione: correlazione funzionale

OGGETTO

Gruppo oggetti: disegno

OGGETTO

Definizione: disegno

Tipologia: tecnico

Codice lingua: ITA

Identificazione: opera isolata

Disponibiltà del bene: reale

SOGGETTO

Categoria generale: oggetti e strumenti

Identificazione: lampada da tavolo Gibigiana

LOCALIZZAZIONE GEOGRAFICO-AMMINISTRATIVA

LOCALIZZAZIONE GEOGRAFICO-AMMINISTRATIVA ATTUALE

Stato: Italia

Regione: Lombardia

Provincia: MI

Nome provincia: Milano

Codice ISTAT comune: 015146

Comune: Milano

COLLOCAZIONE SPECIFICA

Tipologia: casa

Denominazione: Studio Museo Achille Castiglioni

Denominazione spazio viabilistico: Piazza Castello, 27

Denominazione struttura conservativa - livello 1: Studio Museo Achille Castiglioni

Tipologia struttura conservativa: museo

Collocazione originaria: SI

ACCESSIBILITA' DEL BENE

Accessibilità: NO

RAPPORTO

RAPPORTO BENE FINALE/ORIGINALE

Stadio bene in esame: progetto

Bene finale/originale: lampada da tavolo Gibigiana

Autore bene finale/originale: Castiglioni, Achille

Datazione bene finale/originale: 1980

Collocazione bene finale/originale: Italia/Lombardia/MI/Milano/Studio Museo Achille Castiglioni

CRONOLOGIA

CRONOLOGIA GENERICA

Secolo: sec. XX

Frazione di secolo: ultimo quarto

CRONOLOGIA SPECIFICA

Da: 1981/06/29

A: 1981/06/29

Motivazione cronologia: data

DEFINIZIONE CULTURALE

AUTORE

Ruolo: studio tecnico

Ente collettivo/Nome scelto: Flos

Dati anagrafici/Periodo di attività: 1962-

Codice scheda autore: w5010-00004

Motivazione dell’attribuzione: sigla

DATI TECNICI

Materia e tecnica: carta/ inchiostro di china

MISURE

Parte: intero

Unità: cm

Altezza: 29,7

Larghezza: 21

DATI ANALITICI

DESCRIZIONE

Indicazioni sull'oggetto: Tavola tecnica raffigurante pianta e sezioni della manopola della lampada Gibigiana

Indicazioni sul soggetto: Oggetti

ISCRIZIONI

Classe di appartenenza: documentaria

Lingua: ITA

Tecnica di scrittura: a pennello

Tipo di caratteri: lettere capitali

Posizione: in basso

Autore: Studio tecnico FLOS

Trascrizione: MANOPOLA - 2:1 - M G - 29-6-81 - 0315

STEMMI, EMBLEMI, MARCHI

Classe di appartenenza: impresa

Qualificazione: professionale

Identificazione: flos

Quantità: 1

Posizione: in basso a sinistra

Descrizione: Logo FLOS

Codice scheda autore: w5010-00004

CONSERVAZIONE

STATO DI CONSERVAZIONE

Data: 2009

Stato di conservazione: ottimo

FONTI E DOCUMENTI DI RIFERIMENTO

DOCUMENTAZIONE FOTOGRAFICA

Genere: documentazione allegata

Codice identificativo: Gibigiana_T_8

Percorso relativo del file: C:\Users\vprm01\Desktop\Immagini SCHEDE CATALOGO - Rinominate\OA\DISEGNI FLOS

Nome del file: Gibigiana_T_8.jpg

IMMAGINI DATABASE

Path dell'immagine originale: w5010

Nome file dell'immagine originale: Gibigiana_T_8.jpg

COMPILAZIONE

COMPILAZIONE

Data: 2010

Specifiche ente schedatore: Politecnico di Milano

Nome: Bruzzi, Cristina

Funzionario responsabile: Ceconello, Mauro

GESTIONE ARCHIVIO

ULTIMA MODIFICA SCHEDA

Ultima modifica scheda - data: 2021/01/21

Ultima modifica scheda - ora: 11.47

PUBBLICAZIONE SCHEDA

Pubblicazione scheda - stato: 1

Pubblicazione scheda - data ultima pubblicazione: 2021/01/22

Pubblicazione scheda - ora ultima pubblicazione: 02.00

Pubblicazione scheda - data precedente pubblicazione: 2020/09/15

Pubblicazione scheda - ora precedente pubblicazione: 18.24